intec | colorCUT

SC5000 Auto Sheet Cutter

# AUTOMATIC DIE-CUTTER

RILLEN IM BOGENVORSCHUB,
STANZEN UND
KISS-CUTTING MIT
HOCHLEISTUNGSANLEGER



Gemischte Aufträge stapeln und produzieren im Hochleistungsanleger

POWERED BY ColorCut Pro

# Vollautomatische, blattschneidende Produktion
## Verpackung, P.O.S. und Etiketten

Einwandfreier automatischer Vorschub und fehlerfreier digitaler Durchschneidevorgang jeder Form auf Medien mit einer Stärke von bis zu 350 Mikron, wobei der Doppelwerkzeugkopf eine Kraft von bis zu 50g pro Werkzeug erzeugt

POWERED BY **ColorCut Pro**

*Schneiden und falten von Karten. Kiss-cut Bogenetiketten. Absolut jede Form.*

Neueste 8. Generation CCD-Kamera liest positive und umgekehrte QR-Codes und SmartMarks, verarbeitet gemischte Aufträge und sorgt für perfekte Schnittgenauigkeit

## Eine revolutionäre neue Art von automatischer Schneidemaschine -eine Mischung aus Flachbett- und Bogentechnologie!

**Der neue ColorCut SC5000 eignet sich perfekt für das digitale Stanzen von Verpackungen, P.O.S. und leichten Karten sowie für das Stanzen von Bogenetiketten. Er ist eine digitale Bogenstanze, die ohne physische Stanzformen und zeitaufwändige Einrichtungskosten auskommt.**

Der SC5000 richtet sich an vielbeschäftigte Druckabteilungen, die ein erschwingliches Gerät mit hoher Kapazität für eine vollständig unbeaufsichtigte Schneideproduktion suchen, und kombiniert eine äußerst zuverlässige Zuführung mit einem System zum sofortigen Abrufen von Aufträgen und einwandfreiem Schneiden und Rillen mit hoher Geschwindigkeit. Dieses kompakte, freistehende Gerät ist bequem mobil und lässt sich in jeder Druckerei problemlos unterbringen.

### Vollständiger Standalone-Betrieb - auch bei einem Stapel gemischter Aufträge

- Die Vision3 CCD-Kamera der 8. Generation liest die Schnittdateien für jeden Bogen und ruft sie sofort ab! Akzeptiert einen gemischten Stapel von Aufträgen und schneidet einen nach dem anderen in einem nahtlosen und ununterbrochenen Fluss.
- Das doppelte 'Grip and Drive'-Vorschubsystem hält das Material während des Schneidens auf beiden Seiten des Schneidkopfs, so dass er näher an den Materialkanten schneiden kann.
- Der revolutionäre Schneidestreifen, der auf den überlegenen Schneidematten der Intec-Flachbetten basiert, bietet eine optimale Oberfläche für Durchschneiden, Rillen und Kiss-Cut.
- SmartTags werden in den Schnittlinien belassen, um den Artikel im Bogen zu halten - so bleibt ein ordentlicher und überschaubarer Stapel fertiger Komplettbögen im Auffangbehälter zurück.
- Die automatische Zuführung mit hoher Kapazität arbeitet mit der Luftklingenvereinzelung und der automatischen Rüttelfunktion zusammen, um jedes Blatt jedes Mal perfekt für die Schneidemaschine vorzubereiten.
- Die ColorCut Pro Production Studio Software wird standardmäßig mitgeliefert und bietet eine bemerkenswerte digitale Produktivität für Designer und Maschinenbediener gleichermaßen.

## Marktführende Funktionen

- Digitales Durchtrennen von Kartenmaterial in beliebiger Form - mit SmartTag-Retention - auf Medien mit einer Stärke von bis zu 350 g/m² oder Kiss-Cut-Etiketten - alles bei einer Geschwindigkeit von bis zu 960 mm/Sek.
- Digitaler Prozess bedeutet keine teuren Stanzformen oder vergeudete Wartezeit mehr
- Automatischer Einzug stapelt bis zu 900 Blatt. Bis zu 340 mm (13.38") x 520 mm (20.47") und benutzerdefinierte Formate - mit Selbstzentrierungsfunktion und Air Bladelite Trennung
- ColorCut Pro - Produktionsstudio-Software enthalten
- QR*-Code/Job Library ruft zugehörige Schnittdateien ab - auch bei gemischten Job-Batch-Sessions oder gedrehten Bögen
- Die SmartMark-Registrierung liefert eine gute Genauigkeit - ermöglicht durch die mitgelieferte ColorCut Pro-Software

***Optionale ColorCut Pro Server-Station** steigert die Produktivität erheblich. Wird komplett mit einem vorinstallierten Windows®-PC und der ColorCut Pro Software-Suite sowie einem Flachbildschirm, einer Maus und einer Tastatur geliefert.*

*Enthält auch eine Software-Benutzerlizenz für zwei zusätzliche Arbeitsplätze.*

PRODUKT AUF DER WEBSITE

VIDEO ANSEHEN

*QR-Codes und SmartMarks werden als Teil des mitgelieferten ColorCut Pro Software-Plugins generiert, das sich mit Vektorgrafiken aus Adobe® Illustrator® und CorelDRAW® erstellt wurden.

colorCUT

### Leistungsstarke und äußerst zuverlässige Zuführung

Der SC5000 wurde für den unbeaufsichtigten Betrieb konzipiert, wobei dem Zuführungssystem besondere Aufmerksamkeit gewidmet wurde, um eine klassenführende Leistung für Karten, Vinyletiketten oder sogar schwierige laminierte Blätter zu gewährleisten. Die automatische Zuführung des SC5000 nimmt bis zu 900 Blatt auf und hebt und senkt sich bei Bedarf automatisch. Um zu verhindern, dass sich die Bögen aufgrund eines konstanten Luftstroms an den Seiten wellen, verwendet der SC5000 eine automatische Luftklinge, die kurzzeitig einen Luftstoß auf die Vorderseite des Stapels abgibt, sobald sich das fortschrittliche Vakuumzuführband absenkt, um den obersten Bogen mittels pneumatischer Ansaugung aufzunehmen. Um einen zuverlässigen Einzug zu gewährleisten, hebt das Vakuumförderband die Medien mit den nicht durch die Luftklinge vorgetrennten Bögen an einem Paar geschickter Trennfinger vorbei, die sie entfernen. Bevor das Blatt in die Schneidemaschine eingezogen wird, stößt das Vakuumtransportband kurz an den hinteren Papieranschlag, wodurch eine natürliche Kurve entsteht, die dazu beiträgt, dass auch schwierige Medien einwandfrei eingezogen werden.

### Doppelte Werkzeugleistung - digitale Genauigkeit

Der digitale Schneidkopf kann eine Kraft von bis zu 750 g aufbringen, sowohl für das Schneid- als auch für das Rillwerkzeug. Ihre Aktionen werden über die mitgelieferte Software ColorCut Pro gesteuert. Wie die gesamte ColorCut-Familie kann auch der SC5000 so eingestellt werden, dass er exakte Mengen an Druck und Geschwindigkeit aufbringt und die vollständige Kontrolle über das Aufbringen von Schnitt-, Rill- und Perforationslinien der Vektorgrafik hat.

### Ergonomisch, kompakt und mobil

Das platzsparende Medienauffangfach lässt sich bei Nichtgebrauch wegschieben, und der wendige Standfuß sorgt dafür, dass das Gerät problemlos in jeder Umgebung untergebracht werden kann. Das 5-Zoll-Touchscreen-Bedienfeld ist in einem gelenkigen Modul untergebracht, das sich in den vom Bediener gewünschten Winkel drehen lässt.

### Einfacher automatischer Abruf von Aufträgen

Bei der Erstellung von Aufträgen versieht ColorCut Pro jedes Design mit einem automatisch zugewiesenen (editierbaren) QR-Code* und speichert die Schneidedatei automatisch in der ColorCut Pro Auftragsbibliothek. Aufträge mit QR-Codes können zu einem späteren Zeitpunkt von jedem Bediener geschnitten werden - Sie müssen nicht nach der zu schneidenden Datei suchen und benötigen keine speziellen Computeranwendungskenntnisse! Der SC5000 prüft den QR-Code auf jedem Bogen, ruft die zugehörige Schneidedatei ab und fährt mit dem Schneiden und Rillen wie gewünscht fort - selbst wenn der Bogen um 180° gedreht vorliegt. Sie können einen einzelnen Bogen oder sogar Tausende von Bögen in einem unbeaufsichtigten Durchlauf schneiden. Die Vision3 CCD-Kamera verfügt über einen Sensor der 8. Generation mit erhöhter Empfindlichkeit, um auch weiße QR-Codes und SmartMarks zu lesen, wenn sie auf dunklen Medien angebracht sind.

Stapel-/Zuführungskapazität von 900 Blatt

Vordere Luftschaufeln und Trennfinger unterstützen die Medientrennung für den perfekten Einzug jedes Blattes

Kontinuierliches Vakuumband hebt die Blätter an und führt sie zum Schneiden auf das Schneidbett.

Duales Schneiden mit Doppelgriffvorschub und revolutionärem Schneideband für perfekte Ergebnisse

Platzsparendes, einziehbares Medienauffangfach

Die Vision3-Kamera liest schwarze oder weiße QR-Codes, um die zugehörigen Schnittdateien sofort abzurufen

# Specifications

intec | colorcut

## Intec ColorCut SC5000 Automatischer Bogenschneider

| | | |
|---|---|---|
| **MEDIENBEHANDLUNG** | | |
| Standard-Medienformate | A4 (210 x 297mm), A3 (297 × 420mm), SRA3 (320 × 450mm), A3+ (320 × 480mm) | |
| Etikettenmedien in Sondergröße | Medienbreite (min-max): 180mm x 340mm | Medienlänge (min-max): 279mm x 520mm |
| Medienstärke | 0.14mm (140 micron) - 0.35mm (350 micron) | |
| Automatische Blattkapazität | 85 mm Ablagehöhe oder 15 kg (bis zu 900 Blatt bei automatischer Zuführung, basierend auf 80 g/m² Material) | |
| Ausrichtung der Medien | Selbstzentrierende Führungen - abschließbar | |
| **CUTTING CONTROL** | | |
| Montierbare Werkzeuge (Doppelwerkzeughalter) | Klingenhalter - zur Aufnahme von Schneidklingen; 30O, 45O oder 60O für eine Reihe von Medientypen<br>Rillwerkzeug - mit zwei Enden (breit und schmal), geeignet für Karten mit einer Stärke von ≤350 Mikron<br>Kalibrierungsstift - Stift, Plotterstift für die automatische Kalibrierung. Kann in jeder montierbaren Position verwendet werden | |
| Schneidemesser | Gelb<br>Rot<br>Blau<br>Rot | 1mm 30° Hartmetallklinge - für dünne Folien und sehr weiches Material<br>1mm 45° Hartmetallklinge - für dünnen Karton bis zu 0,35mm und Klebeetiketten<br>1mm 60° Hartmetallklinge - für dicke Vinylmedien, scharf abgewinkelte Spitze sorgt für eine längere Schnittkante<br>1,5 mm 45°-Industrieschneideblatt für kartonbasierte Projekte bis zu 350 Mikron |
| Schneidsystem (Kraft) | Konturenschneider, mit bis zu 7,60N (750gf) in 190 Schritten, programmierbar über die Intec ColorCut Pro Schneidesoftware | |
| Mechanische / Programmauflösung | 0.01254mm / HPGL 0.025mm | |
| Maximale Geschwindigkeit | 960mm/s | |
| **SOFTWARE & CONNECTIVITY** | | |
| ColorCut Pro 3 - Plugin (PC) | ColorCut Pro 3 Plug-in (alle Funktionen verfügbar). ColorCut Pro sendet in Adobe® Illustrator® oder CorelDRAW® entworfene Projekte direkt an den Intec ColorCut-Etikettenschneider, ohne sie in ein anderes Format konvertieren zu müssen. Erfordert: PC - Adobe® Illustrator® CS1 - CS6, CC, CC2014 - CC2021, oder CorelDRAW® X4 - X8, 2017 - 2021 | |
| ColorCut Pro 3 – Plugin (Mac) | ColorCut Pro 3 Plugin für Mac aktiviert den ColorCut Pro Job Library Client. Mac-Benutzer fügen automatisch Schnittmarken zu Illustrator-Dateien hinzu und weisen Auftragsnummern und QR-Codes zu. Die Aufträge werden zum Schneiden an die entfernte ColorCut Pro Job Library auf einem PC gesendet. Benötigt: Illustrator CC2018- 2021 | |
| ColorCut Pro 3 – Eigenständig | ColorCut Pro - Die Job-Server-Version von ColorCut Pro ist nur für den PC geeignet und ermöglicht das Schneiden von Aufträgen, die mit dem ColorCut Pro-Plugin (siehe oben) erstellt wurden, ohne Adobe® Illustrator® oder CorelDRAW® zu benötigen und ohne die Originaldatei erneut öffnen zu müssen. | |
| PC-Mindestanforderungen | 64-Bit. 2 GB RAM (4 GB empfohlen). Minimale Bildschirmauflösung: 960×830. Für die Live-Vorschau muss der PC Wi-Fi-fähig sein, um eine direkte Verbindung zur Vision3 CCD-Kamera herzustellen (USB Wi-Fi-Dongle im Lieferumfang enthalten). | |
| Verbindungen | USB (1 Verbindung zum PC ist erforderlich) | |
| **REGISTRATION CONTROL & JOB MANAGEMENT** | | |
| Registrierungssystem | Vision3 - Das hochauflösende CCD-Bildverarbeitungssystem liest die Passermarken auf dem Material und vergleicht die Position mit der digitalen Originaldatei. Automatische Anpassung der Schnittlinien zur Korrektur etwaiger Skalen- oder Schrägstellungsunterschiede | |
| Genauigkeit der Schnittposition | +/- 100 micron | |
| Automatische Auftragserkennung | Ja: Sofortiger Abruf von Schneidedateien, unterstützt durch QR-Code-Auftragserkennung in Verbindung mit ColorCut Pro 3 Software (im Lieferumfang enthalten) | |
| gemixte Job -Erkennung | Ja | |
| **POWER REQUIREMENTS** | | |
| Spannung | AC 110-240v~, 50-60Hz, 180w, | |
| Stromversorgung | 180w, 6.8A (110-220v), 3.4A (200-240v) | |
| Zulassungen | Entspricht der CE- und RoHs-Richtlinie | |
| **GENERAL** | | |
| Gewicht (unverpackt) inkl. Ständer | 115kgs | |
| Stromversorgung | AC 110-220V 50/60Hz, 0.5A | |
| Abmessungen B x T x H | 790 × 680 × 1270mm (31 x 27 x 50 Zoll) | |
| Maximal benötigte Fläche bei Verwendung am Stand | 790x 1135 x 1270mm (31 x 45 x 50 Zoll) | |

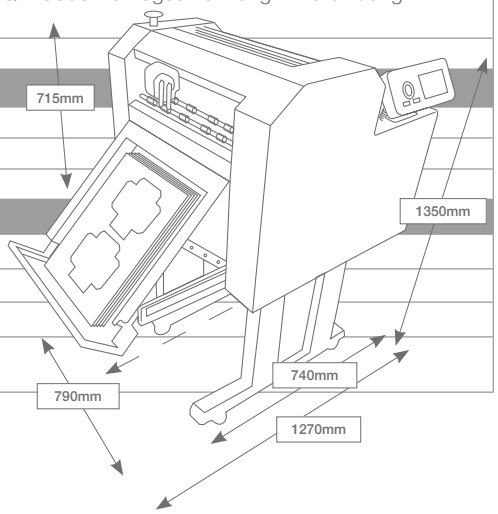


intec

**Intec Printing Solutions Limted**
Unit 11B, Dawkins Road Industrial Estate,
Poole, Dorset BH15 4JP UK
Tel: +44 (0)1202 845 960 Email: sales@intecprinters.com
**www.intecprinters.com**

© 2021 Intec Printing Solutions. Die Markennamen und Produkte von Intec sind geistiges Eigentum von Intec Printing Solutions Ltd. und unterliegen dem Copyright. Die technischen Daten der Geräte können ohne vorherige Ankündigung geändert werden. Alle Statistiken sind variabel, abhängig von äußeren Bedingungen, Medientyp, Gewicht und Formaten. E&OE.

01 June 2021